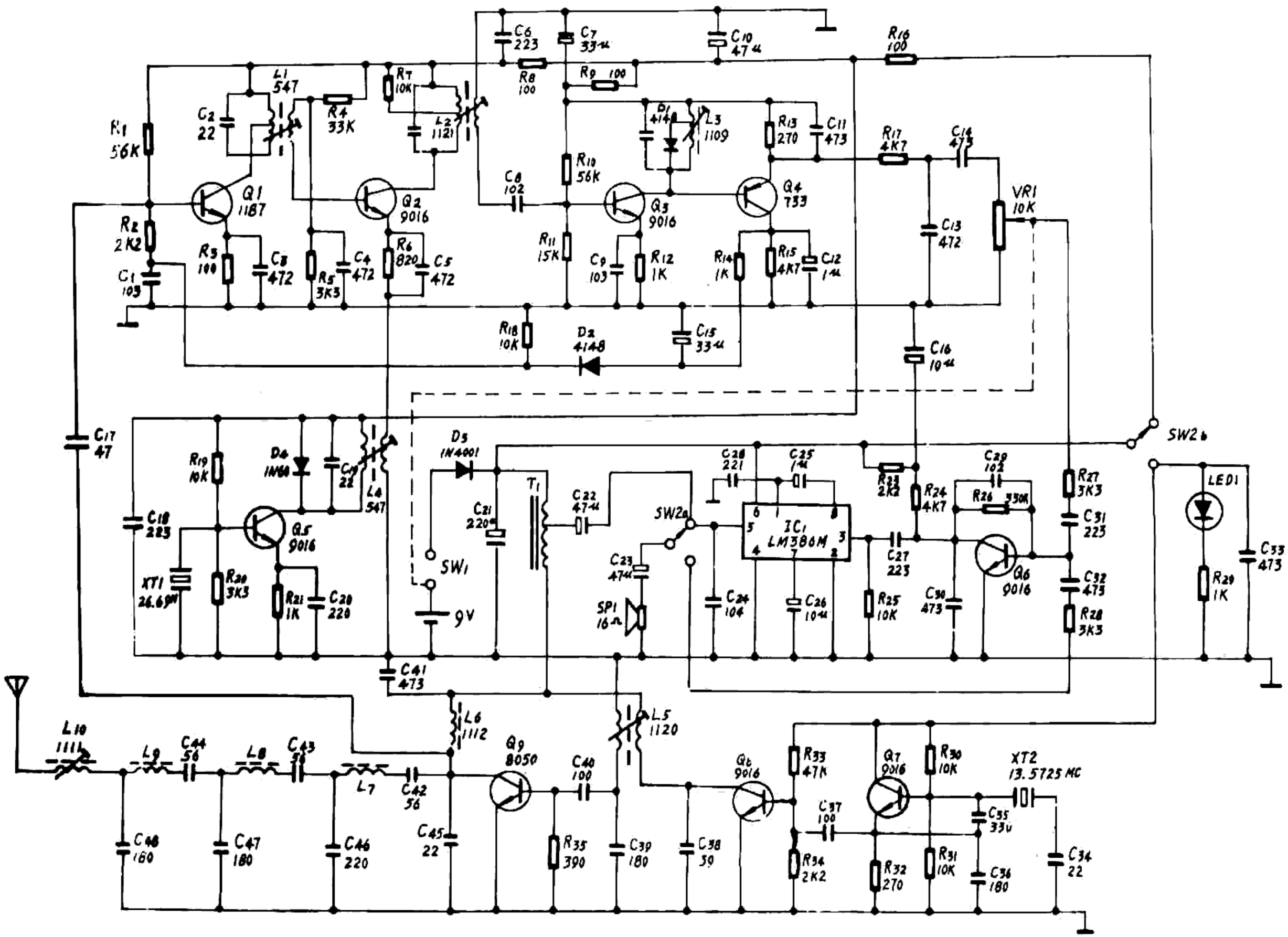

R1 56K
R2 2K2
C1 103
C2 22
L1 547
R3 100
C3 472
Q1 1187
R4 33K
R5 3K3
C4 472
R7 10K
L2 1121
Q2 9016
R6 820
C5 472
C6 223
C7 33u
R8 100
R9 100
C10 47u
R16 100
C8 102
R10 56K
R11 15K
D1 4148
L3 1109
Q3 9016
C9 103
R12 1K
R13 270
C11 473
Q4 733
R14 1K
R15 4K7
C12 1u
R17 4K7
C14 473
C13 472
VR1 10K
R18 10K
D2 4148
C15 33u
C16 10u
C17 47
C18 223
XT1 26.69M
R19 10K
R20 3K3
D4 1N60
C19 22
L4 547
Q5 9016
R21 1K
C20 220
D5 1N4001
C21 220u
T1
C22 47u
SW1
9V
C41 473
SW2a
C23 47u
SP1 16Ω
C28 221
C25 1u
IC1 LM386M
C24 104
C26 10u
R23 2K2
R24 4K7
C27 223
R25 10K
C29 102
R26 330K
C30 473
Q6 9016
R27 3K3
C31 223
C32 473
R28 3K3
SW2b
LED1
R29 1K
C33 473
L10 1111
L9
C44 56
L8
C43 56
L7
C42 56
C48 180
C47 180
C46 220
C45 22
L6 1112
Q9 8050
C40 100
R35 390
C39 180
L5 1120
C38 39
Q8 9016
R33 47K
C37 100
R34 2K2
Q7 9016
R32 270
R30 10K
R31 10K
XT2 13.5725 MC
C35 33u
C36 180
C34 22